Electrolux PROFESSIONAL

Modulare Großküchengeräteserie 700XP Vollmodul-Gas-Glühsteingrill, Tischgerät

Technisches Datenblatt
ARTIKEL #
MODELL #

NAME #

SIS #

AIA #



371045 (E7GRGHLC00) GAS-GLÜHSTEINGRILL TISCHGERÄT 800 MM

Kurzbeschreibung

Artikel Nr.

Gas-Lavasteingrill, 2 Heizzone, Tischgerät
mit 1,5 mm starker Deckplatte aus CrNiStahl 1.4301, Front-, Rücken- und Seitenverkleidungen aus CrNiStahl 1.4301 mit Scotch-Brite Schliff
Tischgerät, Korpushöhe 250 mm
Anschlusswert Gas: Erdgas 20 mbar - 14,0 kW

Genehmigung:

Hauptmerkmale

- Gerät zur Montage auf offene Unterbauten, Brückenkonsolen oder bodenfreie Systeme.
- Beheizung durch Edelstahl-Gasbrenner mit Flammenwächter.
- Brenner durch Edelstahl-Abschirmbleche gegen Verstopfen geschützt.
- Piezozündung und separate Regler für jedes Halbmodul.
- Gussroste auf 2 Ebenen arretierbar.
- Dreiseitiger, hoher Edelstahl-Spritzschutz, leicht abnehmbar zum Reinigen in einer Geschirrspülmaschine.
- Top configuration allows installation on ambient base only (not possible to install on refrigerated nor freezer base).
- Kochgitter aus hochbeständigem, emailliertem Gusseisen zur leichten Reinigung.
- [NOT TRANSLATED]
- Geeignet für die Installation auf der Arbeitsplatte.

Konstruktion

- IPx4-Wasserschutz.
- Außenverkleidung aus Edelstahl mit Scotch Brite Schliff.
- Einteilige tiefgezogene 1,5 mm dicke Deckplatte aus Edelstahl.
- Gerät mit rechtwinkligen Seitenkanten für bündige Verbindung der Gerät nebeneinander ohne Ritzen und Schmutzecken.

Serienmäßiges Zubehör

- 1 St. Schaber für Roste aus Gusseisen PNC 206422

Optionales Zubehör

- Verbindungs-/Dichtungsmittel PNC 206086 ❑
- Rückstromverhinderer, 150 mm Ø PNC 206132 ❑
- Adapterring für Abgaskondensator, 150 mm Ø PNC 206133 ❑
- Träger für Brückeninstallation, 800 mm PNC 206137 ❑
- Träger für Brückeninstallation, 1000 mm PNC 206138 ❑
- Träger für Brückeninstallation, 1200 mm PNC 206139 ❑
- Träger für Brückeninstallation, 1400 mm PNC 206140 ❑
- Träger für Brückeninstallation, 1600 mm PNC 206141 ❑
- Abgaskondensator für Vollmodul, 150 mm Ø PNC 206246 ❑

• Rückseitiger Abgaskamin, 800 mm	PNC 206304	❑
• Seitlicher Handlauf rechts/links Marine für XP700	PNC 206307	❑
• RÜCKS. HANDLAUF 800 MM - MARINE	PNC 206308	❑
• Netzgitter für Abzugskanal, 400 mm (700XP/900)	PNC 206400	❑
• Roste aus rostfreiem Stahl mit Abtropfform 800mm 700XP	PNC 206416	❑
• Bausatz zur Höhenverstellung von Grillrosten	PNC 206418	❑
• Schaber für Grillgerät mit Ablaufrinnen - Tischgeräte	PNC 206421	❑
• - NOT TRANSLATED -	PNC 206462	❑
• Front-Handlauf, 600 mm	PNC 216047	❑
• Front-Handlauf, 1200 mm	PNC 216049	❑
• Front-Handlauf, 1600 mm	PNC 216050	❑
• Breiter Handlauf, Portionierbord, 800 mm	PNC 216186	❑
• 2 Seitenblenden für Tischgeräte	PNC 216277	❑
• Druckregler für Gasgeräte	PNC 927225	❑

CE

Das Unternehmen behält sich das Recht auf Änderungen der Spezifikation vor.

Modulare Großküchengeräteserie 700XP Vollmodul-Gas-Glühsteingrill, Tischgerät

Front

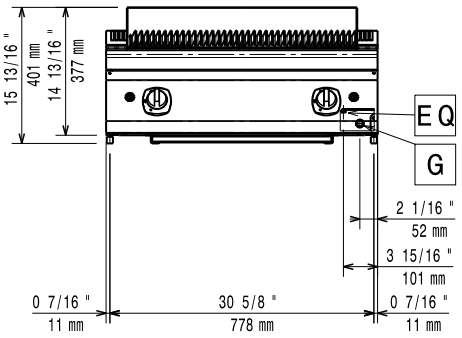

Seite

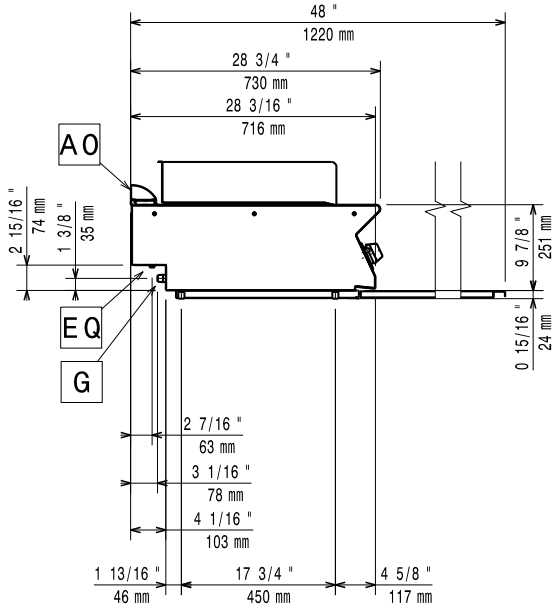

EQ = Equipotentialschraube
G = Gasanschluss

oben

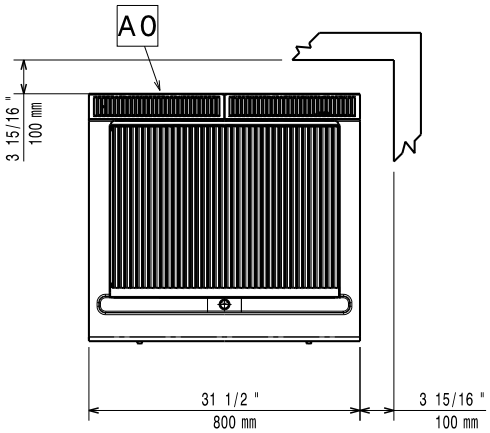

Gas

Gasleistung:	14 kW
Standardgasart:	Erdgas
Gasart, Option:	Flüssiggas, Erdgas, Stadtgas
Gaszufuhr:	3/4"

Schlüsselinformation

Bei Aufstellung des Geräts auf oder neben ein temperaturempfindliches Möbel o. ä. muss ein Sicherheitsabstand von ca. 150 mm eingehalten oder eine Isoliervorrichtung installiert werden.

Nettogewicht:	64 kg
Versandgewicht:	79 kg
Versandhöhe:	520 mm
Versandlänge:	820 mm
Versandtiefe:	860 mm
Versandvolumen:	0.37 m³
Zertifizierungsgruppe	N7GG

Das Unternehmen behält sich das Recht auf Änderungen der Spezifikation vor.